CHAIR CONTROL SL

A Phoenix Mecano Brand

Designorientierter Einbauhandschalter für Sesselarmlehnen, der zur Form moderner Sitzmöbel passt. Ein- oder zweimotorige Systeme steuerbar. Bedienfeld abgesenkt um Fehlbedienung zu vermeiden.

- Farbe: schwarz RAL 9005
- Tasten: max. 4

bedding
office
seating

Hinweis: Verantwortlich für die OKIN-Produkte (in der spezifischen Anwendung) und die Einhaltung der entsprechenden Richtlinien, Normen und Gesetze ist der Hersteller des Komplettsystems, in das die Produkte von OKIN eingebaut werden. Eine Haftung für die Richtigkeit wird nicht übernommen.

DewertOkin GmbH • Weststraße 1 • 32278 Kirchlengern
Telefon: +49 (0)52 23 / 9 79 -0 • Fax: +49 (0)52 23 / 7 51 82 • E-Mail: info@okin.de • Internet: http://www.okin.de

A Phoenix Mecano Brand

Standardausstattung

Leistungsdaten	
Steuerung	Direktschaltung
Komponenten	
Gehäusefarbe	schwarz RAL 9005
Weitere Daten	
Schutzart	IP20
Relative Luftfeuchtigkeit	30% – 75%
Umgebungstemperatur	+10°C - +40°C
Tasten	max. 4

Hinweis: Verantwortlich für die OKIN-Produkte (in der spezifischen Anwendung) und die Einhaltung der entsprechenden Richtlinien, Normen und Gesetze ist der Hersteller des Komplettsystems, in das die Produkte von OKIN eingebaut werden. Eine Haftung für die Richtigkeit wird nicht übernommen.

DewertOkin GmbH • Weststraße 1 • 32278 Kirchlengern
Telefon: +49 (0)52 23 / 9 79 -0 • Fax: +49 (0)52 23 / 7 51 82 • E-Mail: info@okin.de • Internet: http://www.okin.de

CHAIR CONTROL SL

A Phoenix Mecano Brand

Produktdetails

2 Tasten

Hinweis: Verantwortlich für die OKIN-Produkte (in der spezifischen Anwendung) und die Einhaltung der entsprechenden Richtlinien, Normen und Gesetze ist der Hersteller des Komplettsystems, in das die Produkte von OKIN eingebaut werden. Eine Haftung für die Richtigkeit wird nicht übernommen.

DewertOkin GmbH • Weststraße 1 • 32278 Kirchlengern
Telefon: +49 (0)52 23 / 9 79 -0 • Fax: +49 (0)52 23 / 7 51 82 • E-Mail: info@okin.de • Internet: http://www.okin.de

CHAIR CONTROL SL

OKIN
A Phoenix Mecano Brand

Seitenansicht

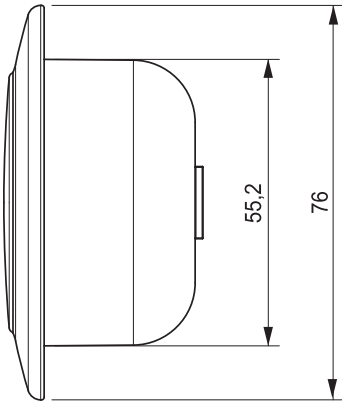

Vorderansicht

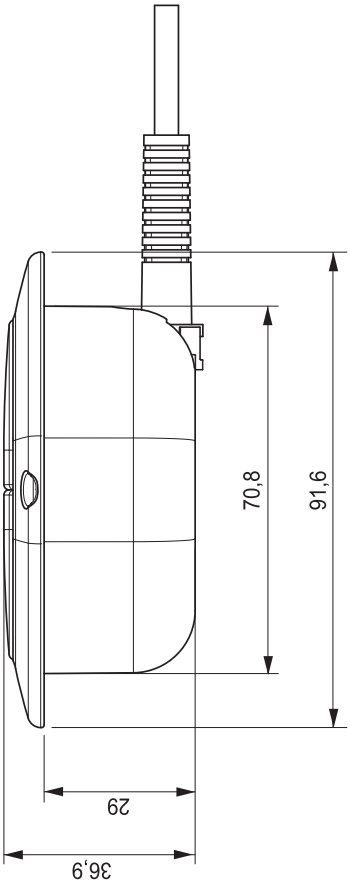

Draufsicht

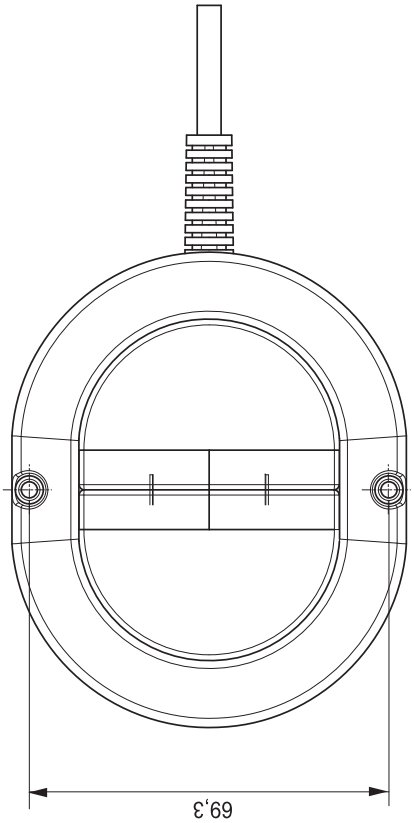

Hinweis: Verantwortlich für die OKIN-Produkte (in der spezifischen Anwendung) und die Einhaltung der entsprechenden Richtlinien, Normen und Gesetze ist der Hersteller des Komplettsystems, in das die Produkte von OKIN eingebaut werden. Eine Haftung für die Richtigkeit wird nicht übernommen.

DewertOkin GmbH • Weststraße 1 • 32278 Kirchlengern
Telefon: +49 (0)52 23 / 9 79 -0 • Fax: +49 (0)52 23 / 7 51 82 • E-Mail: info@okin.de • Internet: http://www.okin.de