OKIMAT 300

OKIN
A Phoenix Mecano Brand

Besonders kompakter Doppelantrieb für das stufenlose Verstellen von Sitz- und Liegemöbeln. Langlebiges und effizientes Schneckengetriebe mit hoher Selbsthemmung. Anschluss eines weiteren OKIMAT 300 oder 2 Einzelantriebe möglich, Heizung und Vibration können verwendet werden.

- Verstelllast: max. 4000 N je Seite (aus Sicherheitsgründen keine Zugkraft)
- Verstellgeschwindigkeit: max. 3,5 mm/sek. *
- Steuerung: Relaisschaltung
- Anschlussmöglichkeiten:
  Anschlüsse für Bedienelemente: 1
- Ausstattungsoptionen: Notabsenkung über 9-V-Batterie bei Versionen ohne Netzfreischaltung, ins Gehäuse integrierte Steuerung, Hallsensor für externe Steuerung

* abhängig von der Antriebskonfiguration bei konst. 24/29 V DC und ohne Last

bedding
office
seating

Hinweis: Verantwortlich für die OKIN-Produkte (in der spezifischen Anwendung) und die Einhaltung der entsprechenden Richtlinien, Normen und Gesetze ist der Hersteller des Komplettsystems, in das die Produkte von OKIN eingebaut werden. Eine Haftung für die Richtigkeit wird nicht übernommen.

DewertOkin GmbH • Weststraße 1 • 32278 Kirchlengern
Telefon: +49 (0)52 23 / 9 79 -0 • Fax: +49 (0)52 23 / 7 51 82 • E-Mail: info@okin.de • Internet: http://www.okin.de

A Phoenix Mecano Brand

Standardausstattung

Leistungsdaten	
Verstelllast	max. 4000 N je Seite (aus Sicherheitsgründen keine Zugkraft)
Verstellgeschwindigkeit [1]	max. 3,5 mm/sek.
Hublänge	Rückenteil: 50 / 55 / 59 / 69 / 74 / 87 / 92 mm Beinteil: 55 / 69 / 74 / 87 / 92 mm
Einbaumaß	Einbaulänge: 440 mm Bauhöhe: 162 mm Achsabstand: 300 mm (+/- 2 mm) Achsdurchmesser: 25 mm
Einschaltdauer	2/18 min. bzw. 10 %, max. 5 Schaltzyklen pro Minute
Steuerung	Direktsteuerung
Motorspannung	wartungsfreie 24 V DC Gleichstrommotoren
Komponenten	
Endabschaltung	über Mikroschalter
Gehäusefarbe	schwarz RAL 9005
Zuleitung	EURO-Stecker, schwarz RAL 9017, mit OKIN Netzfreischaltung, glatt, 3500 mm EURO-Stecker, schwarz RAL 9017, glatt, 4000 mm
Transformator / Transformatortyp	50 VA
Weitere Daten	
Anschlussmöglichkeiten [2]	1-2 zusätzliche Einzelantriebe oder 1 weiterer OKIMAT 300 1 Handschalter oder 1 Handsender
Schutzart	IP20
Schutzklasse	II
Relative Luftfeuchtigkeit	30% – 75%
Umgebungstemperatur	+10°C - +40°C
Netzanschluss	100 V AC, 120 V AC, 230 V AC, 240 V AC

Sonderausstattung

Leistungsdaten	
Steuerung	Relaissteuerung
Positionserfassung	Hallsensor für externe Steuerung
Weitere Daten	
Schnellverstellung / Rückstellfunktion [3]	Notabsenkung über 9-V-Batterie bei Versionen ohne Netzfreischaltung
Netzfreischaltung	ja
Ausstattungsoptionen	ins Gehäuse integrierte Steuerung

[1] abhängig von der Antriebskonfiguration und den verwendeten Steuerungskomponenten

[2] (Beispiel, abhängig von der Steuerungsvariante)

Hinweis: Verantwortlich für die OKIN-Produkte (in der spezifischen Anwendung) und die Einhaltung der entsprechenden Richtlinien, Normen und Gesetze ist der Hersteller des Komplettsystems, in das die Produkte von OKIN eingebaut werden. Eine Haftung für die Richtigkeit wird nicht übernommen.

DewertOkin GmbH • Weststraße 1 • 32278 Kirchlengern
Telefon: +49 (0)52 23 / 9 79 -0 • Fax: +49 (0)52 23 / 7 51 82 • E-Mail: info@okin.de • Internet: http://www.okin.de

[3] Rückstellfunktion: Die Kupplung der Absenkfunktion muss während der gesamten Abwärtsbewegung geöffnet bleiben.

Hinweis: Verantwortlich für die OKIN-Produkte (in der spezifischen Anwendung) und die Einhaltung der entsprechenden Richtlinien, Normen und Gesetze ist der Hersteller des Komplettsystems, in das die Produkte von OKIN eingebaut werden. Eine Haftung für die Richtigkeit wird nicht übernommen.

DewertOkin GmbH • Weststraße 1 • 32278 Kirchlengern
Telefon: +49 (0)52 23 / 9 79 -0 • Fax: +49 (0)52 23 / 7 51 82 • E-Mail: info@okin.de • Internet: http://www.okin.de

OKIMAT 300

OKIN
A Phoenix Mecano Brand

Seitenansicht

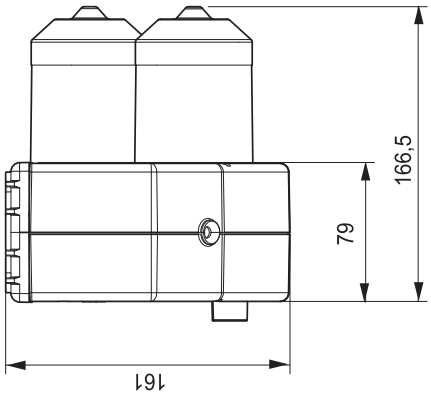

Druckhebel

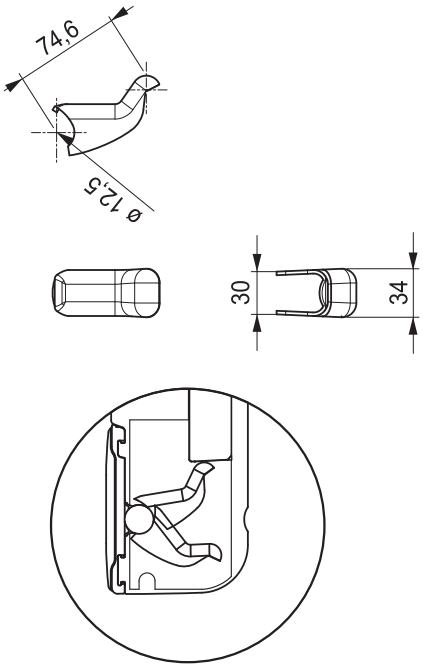

Druckhebel im Gehäuse
(Druckhebel in Grundstellung lastfrei!)

Weitere Informationen erhalten Sie von unserem Vertrieb!

Vorderansicht

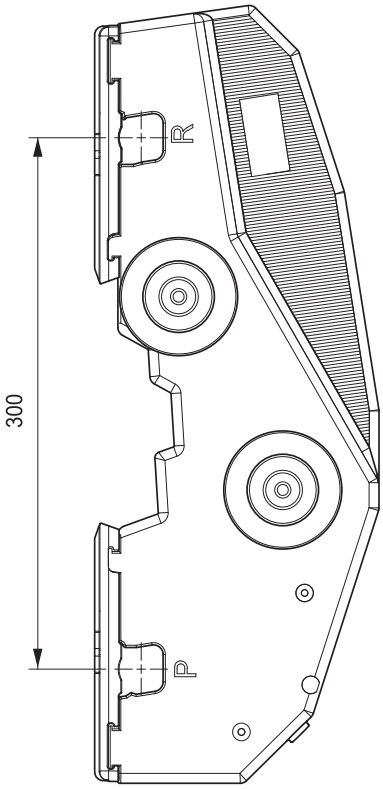

Draufsicht

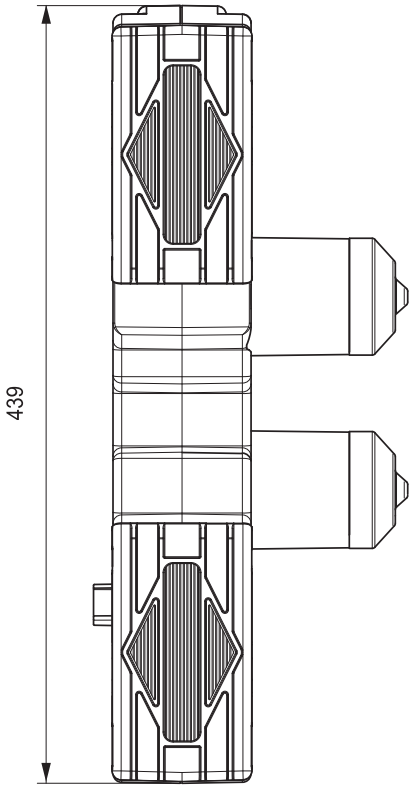

Hinweis: Verantwortlich für die OKIN-Produkte (in der spezifischen Anwendung) und die Einhaltung der entsprechenden Richtlinien, Normen und Gesetze ist der Hersteller des Komplettsystems, in das die Produkte von OKIN eingebaut werden. Eine Haftung für die Richtigkeit wird nicht übernommen.

DewertOkin GmbH • Weststraße 1 • 32278 Kirchlengern
Telefon: +49 (0)52 23 / 9 79 -0 • Fax: +49 (0)52 23 / 7 51 82 • E-Mail: info@okin.de • Internet: http://www.okin.de